S 703 BVE

Printed 09/01

Pos.	Teile-Nr.	
1	890843	
1B	235164	
2	890844	
3	893872	
4	890852	
5	885552	
6	891164	
8	886719	
9	690740	
11	855216	
27	895606 T2	
	886723 T1	
31A	890850	
41	896923	
42	890836	
43	886736	
44	886737	
45	886738	
46	890851	
49	888976	
50	889683	
51A	886765	
52	887794	
53	890849	
53A	892996 T2	inkl.117,181
	886746 T1	
56	886538	
69	886758	
72	893386	
73	889667	
74	891232	
75	895607 T2	
	886764 T1	
77	697388	
79	887866	
80	886767	
84	886742	
91	886721	
97	879678	
98	886759	
99	882182	
100	694432	
101	868775	
102	879298	
104	851584	
105	823793	
107	873567	
108	697499	
109	887795	
110	872802	
111	890847	
112	892171	
114	858792	
115	697500	
116	895605 T2	
	886726 T1	
117	895996 T2	
	886727 T1	
118	887864	
119	886728	
120	890837	

Pos.	Teile-Nr.
121	886730
122	886731
123	887796
124	802388
125	891547 **
	896804 **
126	886743
127	892950
129	886750
130	693994
131	852483
132	889265
133	890753
134	863703
135	894933 T2
	890398 T1
136	886755
137	895133 T2
	893123 **T1
140	887799
141	882189
142	886769
143	885348
	893098
144	861434
145	882185
146	890041
148	892062
149	810716
150	890642
151	891549
152	891347
154	891782
155	895608 T2
	886768 T1
158	886724
159	892550
160	891891
161	891892
165	839845
167	848741 **
168	892850
169	892853
170	892851
171	892852
172	886775
179	893833
181	848741
182	892462 T2

Zubehör

173	266302
174	298409
175	875667
176	875914
177	298417
178	891421
180	887712

Befestigungsschraube (Pos. 137) und Unterlagscheibe (Pos. 167)

Alte Maschinen waren mit einer Schraube (Pos. 137 Teile-Nr. 886757) und einer Unterlagscheibe (Pos. 167 Teile-Nr 848741) befestigt.
Neue Maschinen sind mit einer Schraube mit Schulter (Pos.137 Teile-Nr. 893132) befestigt.
Bei Reparaturen kann entweder die original Schraube und Unterlagscheibe, oder die neue Schraube mit Schulter eingebaut werden.
Durch die Verwendung der Schraube mit Schulter ist die Unterlagscheibe überflüssig.

Dichtung (Pos. 125 u. 179)
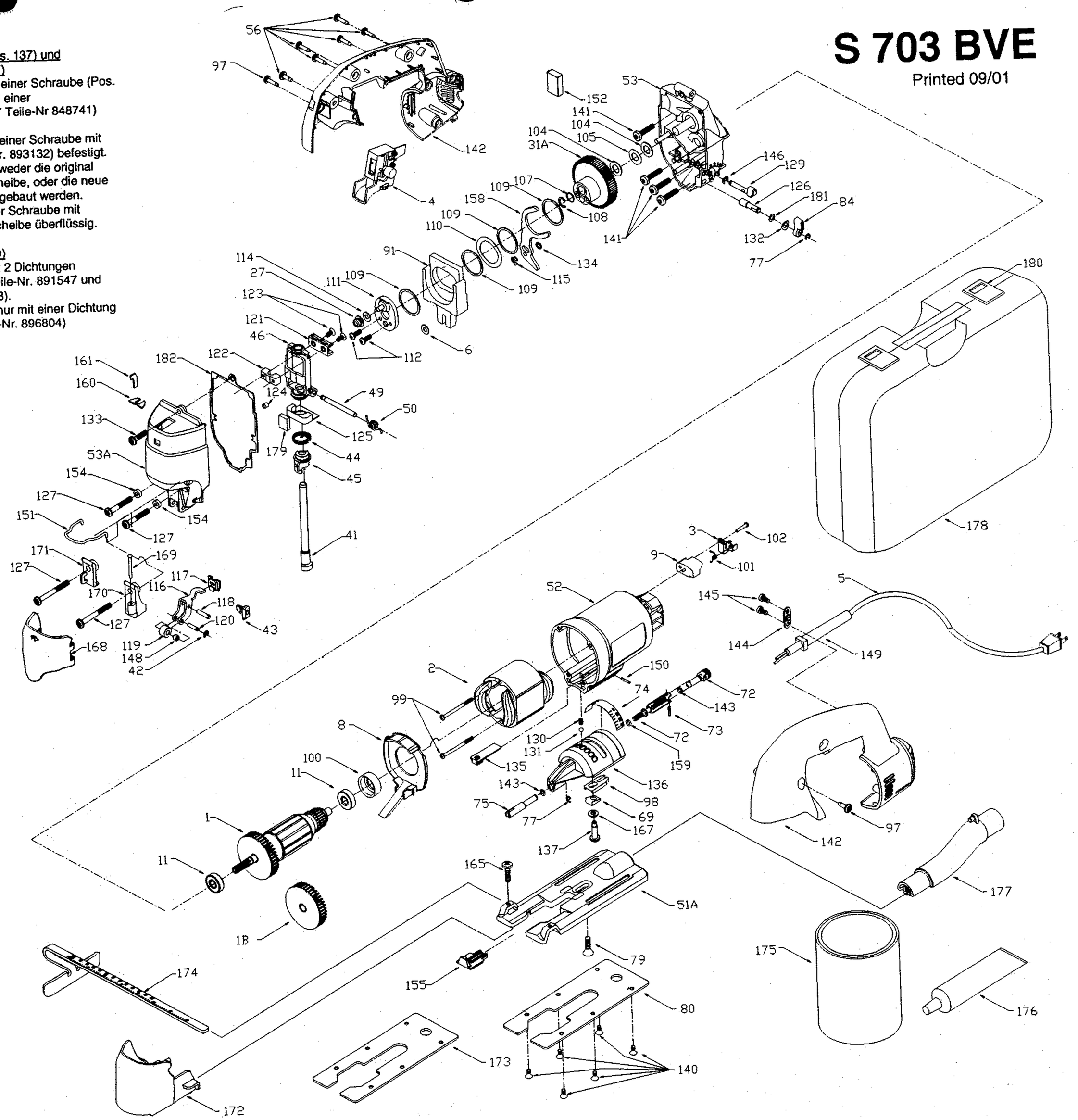
Alte Maschinen waren mit 2 Dichtungen ausgestattet (Pos. 124 Teile-Nr. 891547 und Pos. 179 Teile-Nr. 893833).
Aktuelle Maschinen sind nur mit einer Dichtung versehen (Pos. 125 Teile-Nr. 896804)