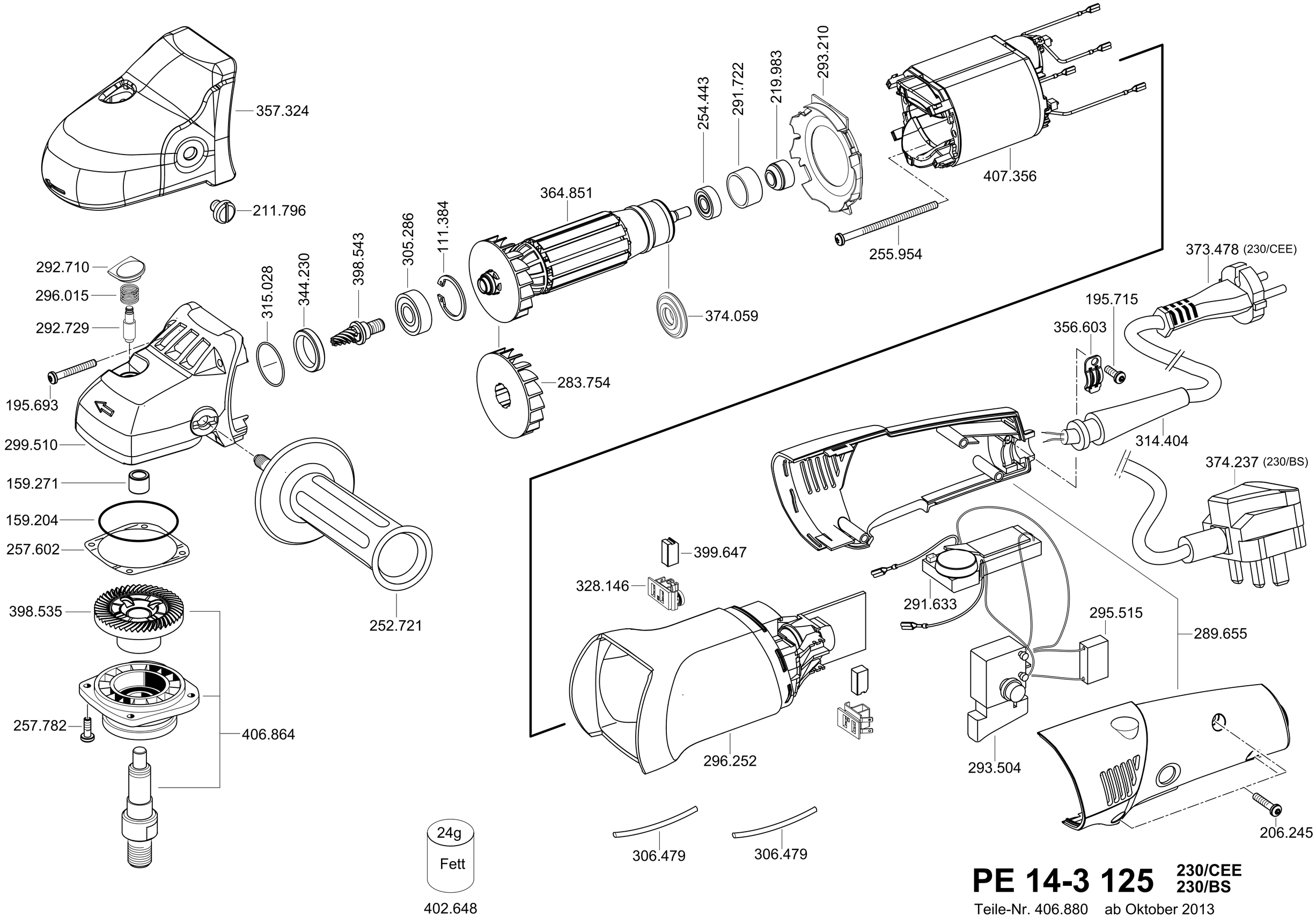

PE 14-3 125

230/CEE
230/BS

Teile-Nr. 406.880 ab Oktober 2013
Stand 07/15